IEC100-B14a

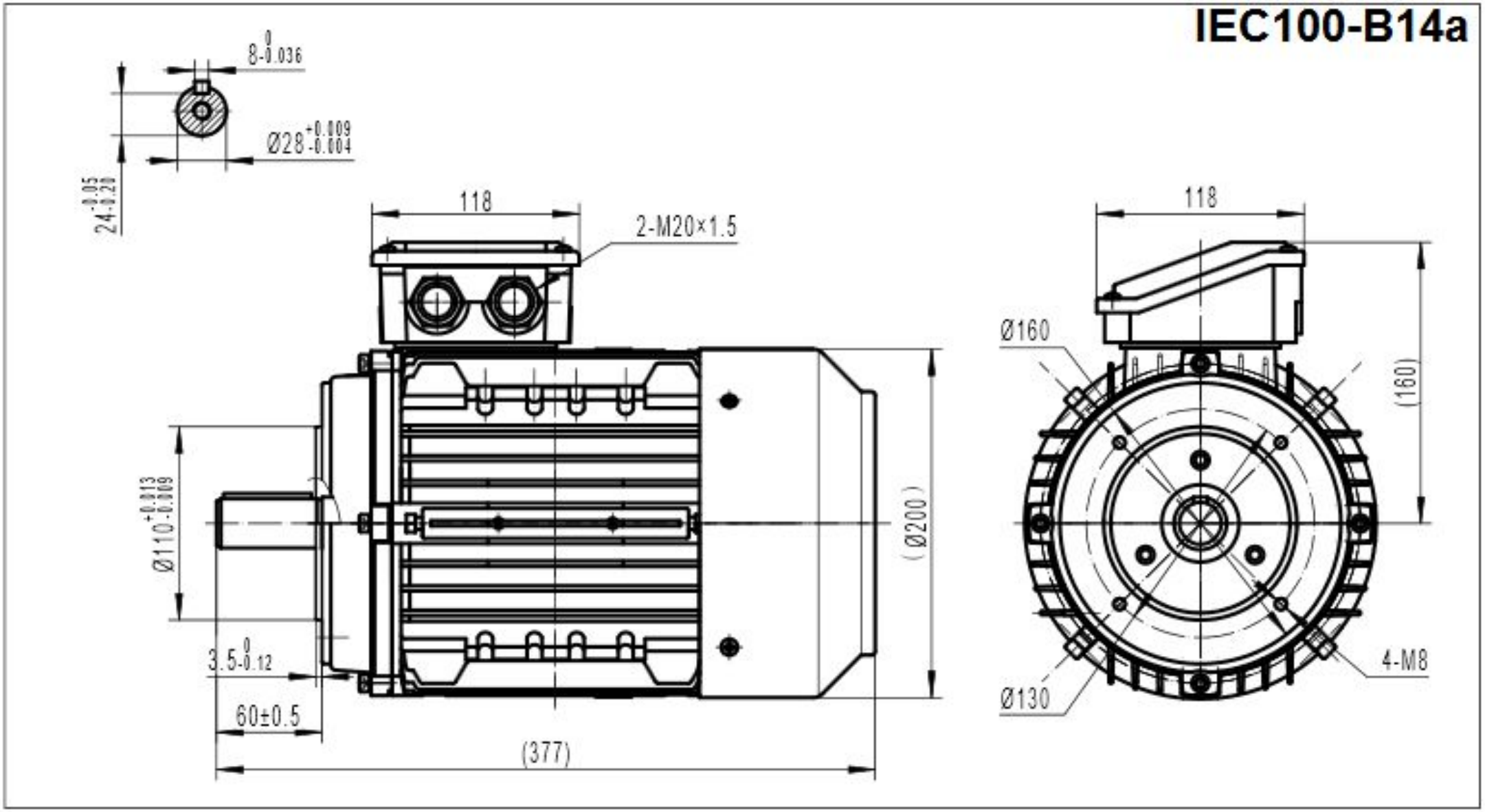
8-0.036
Ø28+0.009-0.004
24-0.05-0.20
118
2-M20×1.5
Ø110+0.013-0.009
3.5-0.12
60±0.5
(377)
(Ø200)
118
Ø160
(160)
Ø130
4-M8